BOMBAS BLUMART

FaseAlert-3®

Protege motores y equipos contra falla de fase, desbalance, secuencia invertida, alto y bajo voltaje.

5 AÑOS DE GARANTÍA

- Evita daño en motores y equipos.
- Se usa en motores de 1 a 300 H.P.
- Muy fácil de instalar.

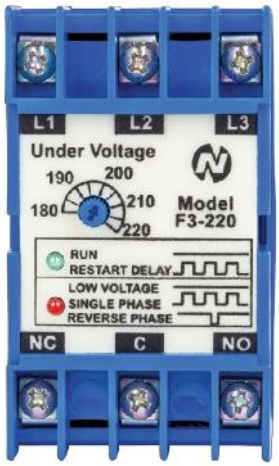

F3

F3P

F3D

DESCRIPCIÓN:

El FaseAlert-3 es un equipo muy confiable, fabricado con tecnología de punta, tiene leds que indican claramente el funcionamiento y las fallas. El modelo F3D tiene una pantalla LCD con iluminación que indica: Los 3 voltajes de línea, las fallas y los ajustes e indicaciones de operación, además tiene memoria permanente de la última falla y registro de los voltajes máximos y mínimos, esto le permitirá saber el historial de fallas y variaciones de voltaje que ocurren en el tiempo en que usted no esta presente. Adicionalmente tiene una conexión para el registrador de voltajes DL-100 que almacena los voltajes y fallas de la alimentación trifásica en una memoria. Estos datos se alimentan a una computadora por medio de un USB para tener una fácil visualización gráfica de la información.
En el FaseAlert-3 se pueden ajustar tanto los retardos de operación, el alto y bajo voltaje, así como el desbalance de voltaje.

OPERACIÓN:

El FaseAlert-3 protege desconectando la bobina del contactor y apagando el motor cuando detecta una falla en los voltajes, esto lo hace mediante un contacto interno que se abre o cierra de acuerdo a las condiciones del voltaje.
Tiene programado un retardo para no desconectar el motor por fallas de corta duración que no le afectan. Cuando regresan los voltajes normales, puede tener un retardo al reconectar (ajustable), esto es necesario en algunos equipos como compresores de refrigeración.

ESPECIFICACIONES TÉCNICAS:

MODELOS	F3	F3P	F3D
Retardo de desconexión	5 seg.	0-10 seg.	0-10 seg.
Retardo de conexión	0*	0-10 min.	0-10 min.
Desbalance de voltaje	5%	5%	3-10%
Temperatura de operación	-10 a +60°C	-10 a +60°C	-10 a +50°C
Peso con empaque	270 gr.	250 gr.	325 gr.
Dimensiones (Ver anexo)	Figura #1	Figura #1	Figura #2
Contacto	1 PTD 10 Amp. a 220 V, 3 Amp. 440 V		
Vida útil del contacto	100,000 operaciones a capacidad nominal		
Frecuencia de operación	50/60 CPS		
Consumo	3 Watts aprox.		

* 0-3 min. opcional

RANGOS DE VOLTAJE PARA TODOS LOS MODELOS:

VOLTAJE NOMINAL	120 V	220 V	380 V	440 V
Voltaje máximo	150 V	270 V	470 V	540 V
Ajuste de bajo voltaje	90-120 V	180-220 V	300-380 V	360-440 V
Ajuste de alto voltaje	120-150 V	230-270 V	390-470 V	460-540 V

https://www.tiendablumart.com/
Tel: 5369 - 2461 / Cel: (04455) 3213-8420
https://www.tiendablumart.com/

ventas.blumart@gmail.com

COMPARATIVA DE LOS MODELOS

	ESTÁNDAR F3	PLUS F3P	DIGITAL F3D
Protección por bajo voltaje	•	•	•
Protección por falla de fase	•	•	•
Protección por desbalance	•	•	•
Protección por rotación invertida	•	•	•
Indicación de cada falla	•	•	•
Protección por alto voltaje		•	•
Retardos ajustables		•	•
Ajuste de desbalance			•
Pantalla LCD iluminada			•
Indicación de voltajes			•
Memoria de V Max. y V Min.			•
Conexión a Registrador de Datos			•
Memoria de fallas			•
Precisión de 25°C	2%	2%	1.5%
Garantía	3 años	3 años	5 años

PARA ORDENAR:

MODELOS TRIFÁSICOS

VOLTAJE NOMINAL	F3 ESTÁNDAR	F3P PLUS	F3D DIGITAL
220 V	F3-220	F3P-220	F3D-220
380 V	F3-380	F3P-380	F3D-380
440 V	F3-440	F3P-440	F3D-440

* Para montaje en riel DIN, ordene la placa adaptadora DIN-3

MODELOS MONOFÁSICOS

VOLTAJE NOMINAL	F2P PLUS
120 VCA	F2P-120
120 VCD	F2P-120-CD
220 VCA	F2P-220

EJEMPLO DE CONEXIÓN:

Para mayor información de instalación, consulte el instructivo.

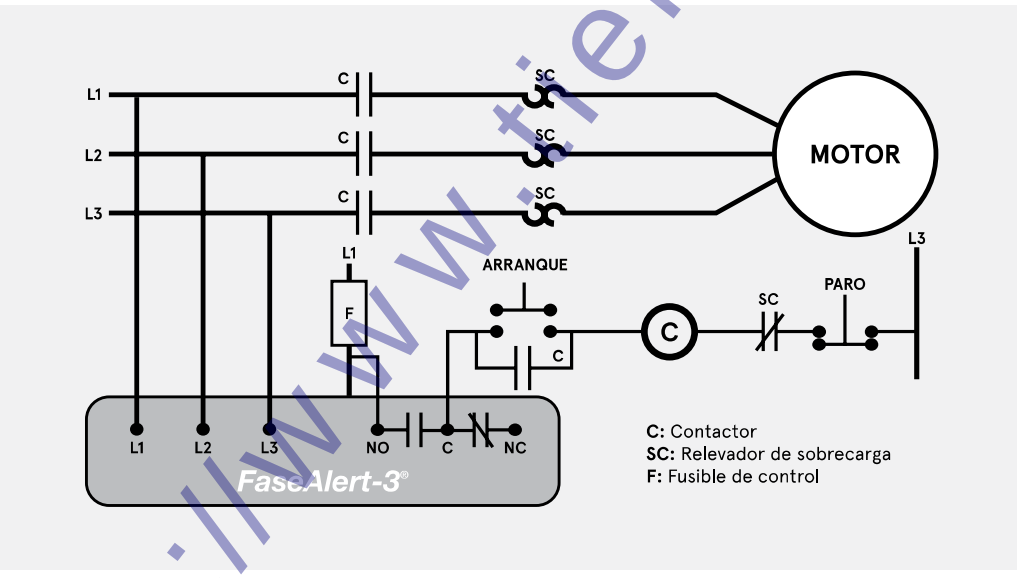

https://www.tiendablumart.com/
Tel: 5369 - 2461 / Cel: (04455) 3213-8420
https://www.tiendablumart.com/
ventas.blumart@gmail.com

Pump-Monitor® Trifásico
Relevador de sobrecarga electrónico.

NUEVO MODELO

3 AÑOS DE GARANTÍA

Protección de motores y bombas contra sobrecarga, falla de fase, bajo nivel de agua y ciclo rápido.

- **Se usa en motores de 1 a 300 H.P. 220/440 V**
- **Pantalla de LCD que indica: Las tres corrientes, la máxima, las fallas y permite hacer ajustes.**
- **Protege por bajo nivel de succión sin necesidad de electrodos.**
- **Memoria de las últimas diez fallas.**

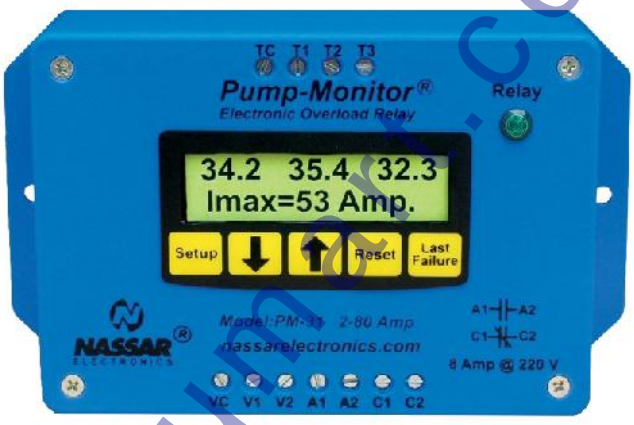

DESCRIPCIÓN:

El PM-3 es una novedosa protección para motores y bombas trifásicas, con muchas ventajas sobre los relevadores de sobrecarga bimetálicos estándar. Tiene una pantalla de LCD iluminada que indica las tres corrientes en línea, la corriente máxima y las últimas diez fallas en la memoria.
Tiene un menú de ajustes para configurarlo de acuerdo a cada necesidad.
Protege bombas por bajo nivel de succión detectando baja corriente, sin necesidad de electrodos en la succión.
Tiene un botón de simulación de falla como prueba y led indicador de operación.

OPERACIÓN:

Cuando los valores de corriente son normales el contacto "A" permanece cerrado y el led encendido. Cuando hay una falla se inicia el conteo de retardo de desconexión, transcurrido el tiempo, abre el contacto "A" y apaga el motor. La conexión después de una falla puede ser manual o automática.

EJEMPLO DE CONEXIÓN:

Para mayor información de instalación, consulte el instructivo.

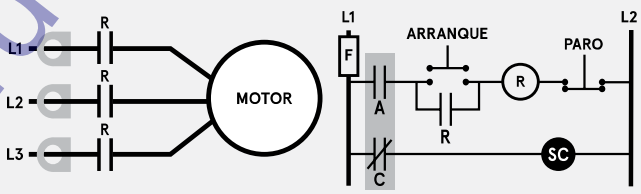

A: Contacto normal abierto del PM-3
C: Contacto normal cerrado del PM-3
F: Fusible de control
R: Contactor
SC: Piloto opcional indicador de falla

ESPECIFICACIONES TÉCNICAS:

Ajuste de baja carga	Del 0 al 90% de la corriente nominal.
Corte por ciclo rápido	4 arranques por minuto aprox.
Retardo al conectar	Ajustable de 5 a 120 minutos.
Retardo al desconectar	Por sobrecarga clase 5, 10, 15. Por sobrecarga ajustable: 16 a 200 seg. Por falla de fase: 3 segundos Por baja carga: 5 segundos
Voltaje de alimentación	220/440* V ± 15%, 50/60 CPS

*Para 440V se requiere un transformador de control de 50VA 440/220. No incluido,ver pag. de accsesorios.

Precisión	2.5% al 50% de la corriente máxima.
Capacidad de contactos	8 Amp. a 220 V 1 NA y 1 NC.
Temperatura de operación	-10° a +50°C.
Consumo	3 watts aprox.
Peso con empaque	PM31:0.5 kg. / PM32: 1.5 kg.
Dimensiones (Ver anexo)	Figura #2

PARA ORDENAR:

MODELO	CAPACIDAD
PM-31	2 a 80 Amp.
PM-32	81 a 300 Amp.

Incluye los transformadores de corriente.

Transformadores Incluidos

Transformador de corriente de 80 Amp.

Transformador de corriente de 300 Amp.

https://www.tiendablumart.com/
Tel: 5369 - 2461 / Cel: (04455) 3213-8420
https://www.tiendablumart.com/
ventas.blumart@gmail.com

Pump-Monitor® Monofásico

Protege bombas contra sobrecarga, bajo nivel de agua, bajo voltaje y ciclo rápido.

NUEVO MODELO

3 AÑOS DE GARANTÍA

- **Para motores de 1/2 a 20 H.P.**
- **Autocalibrable o ajustable manualmente.**
- **Con pantalla LCD que indica el voltaje, la corriente y la potencia.**
- **Protege por bajo nivel de succión sin necesidad de electrodos.**
- **Memoria de fallas.**

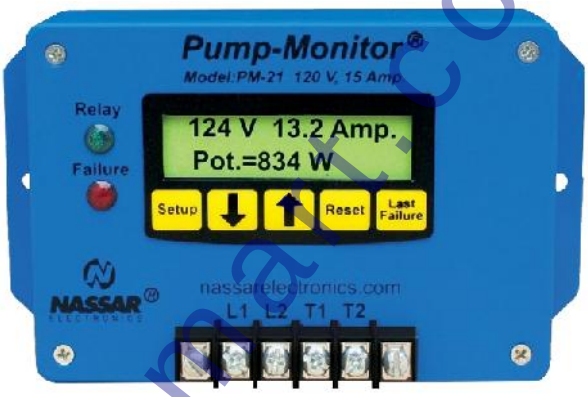

DESCRIPCIÓN:

El Pump Monitor es un novedoso equipo especialmente diseñado para la protección de bombas monofásicas. Elimina el uso del contactor, del relevador de sobrecarga, del electronivel y de la protección de bajo voltaje.
Protege la bomba por sobrecarga, bajo voltaje, ciclo rápido y por bajo nivel de succión sin necesidad de electrodos. Mide la potencia de la bomba para determinar cuando ésta no tiene agua.
El Pump Monitor es autocalibrable, es decir, se calibra solo, aunque se puede ajustar manualmente si se desea.
Cuenta con una pantalla LCD para indicar el voltaje, la corriente, la potencia en watts, las fallas, etc.
Tiene memoria para indicar las fallas que ocurrieron cuando usted no estaba presente.

ESPECIFICACIONES TÉCNICAS:

Voltaje de alimentación	120 V ó 220 V, 50/60 CPS
Capacidad de contacto	15 amp. max. 1.5 CF a 220 de 16 a 60 Amp. si se usa contactor externo
Retardo al conectar	Ajustable de 0 a 120 minutos.
Retardo al desconectar	Por sobrecarga Por bajo voltaje y baja carga: 5 seg. Por ciclo rápido: 1 seg.
Temperatura de operación	-10° a + 60° C
Consumo	3 watts máx.
Peso con empaque	320 gr.
Dimensiones (Ver anexo)	Figura #2

PARA ORDENAR:

MODELO	VOLTAJE	CAPACIDAD
PM-21	120 V	4 a 15 amp.
PM-22	220 V	4 a 15 amp.
PM-23	220 V	16 a 60 amp.

Incluye los transformadores de corriente.

OPERACIÓN:

Cuando hay una sobrecarga, bajo voltaje, ciclo rápido o si la bomba se queda sin agua, el Pump Monitor la protege desconectándola.
Tiene retardo para no desconectar por fallas de corta duración que no afectan a la bomba. En caso de que la bomba haga mas de cuatro arranques en un minuto, ésta se desconecta por ciclo rápido para evitar que se queme.
Después de que se corrigió la falla, la bomba se puede conectar de forma manual oprimiendo el botón RESET o en forma automática después del retardo de desconexión ajustado.

EJEMPLO DE CONEXIÓN PM21/PM22 DE 15 AMP.

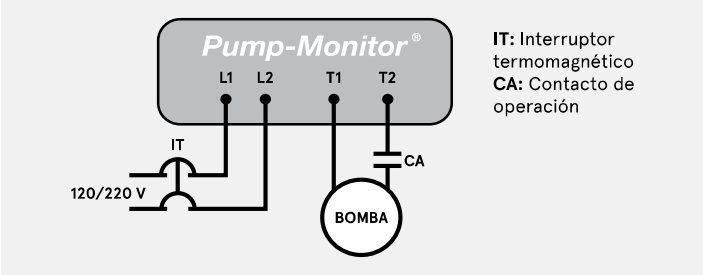

EJEMPLO DE CONEXIÓN PM23 DE 60 AMP.

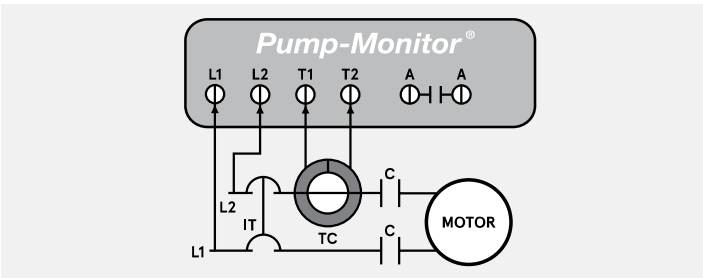

Para mayor información de instalación, consulte el instructivo.

https://www.tiendablumart.com/
Tel: 5369 - 2461 / Cel: (04455) 3213-8420
https://www.tiendablumart.com/
ventas.blumart@gmail.com

DFS-12

Detector de fuga en el sello y alta temperatura, para protección de bombas sumergibles.

NUEVO MODELO

3 AÑOS DE GARANTÍA

- **Se usa en motores de 1 a 300 H.P.**
- **Tiene memoria de fallas.**
- **Relevador de 1 PDT 10 amp.**
- **Sensibilidad ajustable para detección de fuga en el sello.**
- **Restablecimiento manual o automático.**

DESCRIPCIÓN:

El DFS-12 detecta la falla en el sello en bombas sumergibles preparadas con estos sensores. Cuando el agua se introduce al sello se mezcla con el aceite, esta humedad puede ser detectada por el nivel de aislamiento. Si la fuga no es detectada a tiempo, la humedad puede causar una falla de aislamiento en la bomba y la puede quemar.
EL DFS-12 detecta también el calentamiento excesivo de la bomba por medio del sensor de temperatura y desconecta la bomba para protegerla evitando que se queme.

OPERACIÓN:

Cuando el DFS-12 detecta un problema abre su contacto interno y apaga la bomba. Un led indicador correspondiente a la falla se enciende.
El restablecimiento puede ajustarse para que sea manual o automático. Tiene memoria de falla que mantiene destellando el led de falla hasta que se borre la memoria en forma manual.

EJEMPLO DE CONEXIÓN:

Para mayor información de instalación, consulte el instructivo.

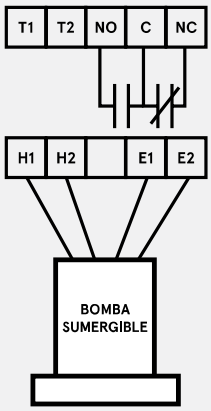

T1 y T2: Alimentación
NO, C y NC: Contactos
E1 y E2: Detector de fuga
H1 y H2: Detector de alta temperatura

ESPECIFICACIONES TÉCNICAS:

Voltaje de alimentación	120 ó 220 VCA ± 10% 50/60 CPS
Capacidad de contacto	10 amp. a 220 VCA 3 amp. a 440 VCA.
Vida útil del contacto	200,000 operaciones a plena carga.
Voltaje entre E1 y E2	220 VCA.
Nivel de detección entre E1 y E2	Ajustable de 5K a 100K ohms.
Nivel de detección entre H1 y H2	10 Ohms.
Corriente en E1 y E2	1 mA. CA máxima.
Temperatura de operación	De-10 a + 60ºC.
Consumo	3 watts aprox.
Peso con empaque	420 gr.
Dimensiones (Ver anexo)	Figura #1
Garantía	Un año.

PARA ORDENAR:

MODELO	VOLTAJE
DFS-12	120/220 VCA

* Para montaje en riel DIN, ordene la placa adaptadora DIN-3

https://www.tiendablumart.com/
https://www.tiendablumart.com/
Tel: 5369 - 2461 / Cel: (04455) 3213-8420
ventas.blumart@gmail.com

Supresor-3

Protege motores y equipos contra descargas y picos de voltaje.

- Se usa en motores de 1 a 200 H.P.
- Varistor de óxido metálico.
- Evita daños en motores y equipos.

DESCRIPCIÓN:

El Supresor-3 protege equipos monofásicos y trifásicos contra picos de voltaje y descargas eléctricas en las líneas, ocasionadas por rayos y fallos transitorios de voltaje.
El Supresor-3 tiene sus componentes sellados en epoxi para prevenir que la humedad, polvo o corrosión alteren su funcionamiento.

OPERACIÓN:

Cuando ocurre una descarga, el Supresor-3 se pone en corto y conduce a tierra, esto permite absorber hasta 25,000 amp., no permitiendo que los voltajes suban a niveles que puedan dañar los equipos.

ESPECIFICACIONES TÉCNICAS:

MODELOS	PD-220	PD-440
Voltaje nominal	220 VCA	440 VCA
Corriente máxima en línea	25,000 amp.	25,000 amp.
Corriente máxima en línea a tierra	6,500 amp.	6,500 amp.
Energía máxima en Joules	1,560	2,160
Frecuencia	50/60 CPS	
Caja de plástico	ABS	
Temperatura de operación	-20 a +70° C	
Peso con empaque	430 gr.	
Dimensiones (Ver anexo)	Figura #1	
Garantía	Un año	

EJEMPLO DE CONEXIÓN:

Para mayor información de instalación, consulte el instructivo.

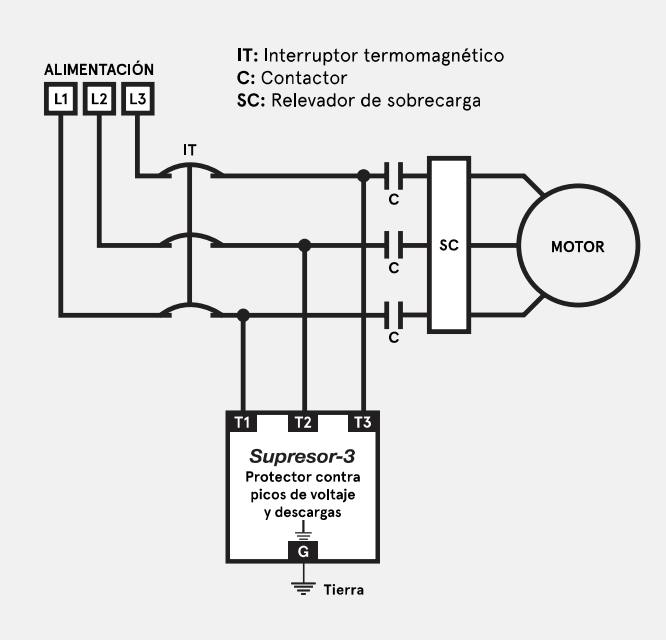

PARA ORDENAR:

MODELO	VOLTAJE
PD-220	220 VCA
PD-440	440 VCA

* Para montaje en riel DIN, ordene la placa adaptadora DIN-3

https://www.tiendablumart.com/
https://www.tiendablumart.com/
Tel: 5369 - 2461 / Cel: (04455) 3213-8420
ventas.blumart@gmail.com

BOMBAS BLUMART AMTROL ESPA SHIMGE NASSAR OrangePumps AGUA PAK ALTAMIRA ARMSTRONG

Relevadores de tiempo Multirango

0.1 seg. hasta 30 horas

- Operan de 90 a 250 VCA.
- Voltajes especiales.
- Relevador de DPDT de 8 amp.
- Precisión de 2%
- Montaje enchufable, riel DIN y atornillado

DESCRIPCIÓN:

Todos los modelos se pueden alimentar con voltajes de 90 a 250 V, el montaje puede ser enchufable, para atornillar o riel DIN, tienen ajuste de rango y de tiempo de operación. Los relevadores estándar son de retardo para entrar (On delay), pero hay una amplia gama de operaciones y voltajes especiales para satisfacer cualquier necesidad.

OPERACIÓN:

Cuando el relevador se conecta, enciende el led intermitentemente y empieza a contar el tiempo, una vez transcurrido el tiempo previamente programado, el relevador interno se energiza y el led se queda encendido. Cuando el relevador se desconecta y se vuelve a conectar, el tiempo empezará a contar de nuevo.

EJEMPLO DE CONEXIÓN:

Para mayor información de instalación, consulte el instructivo.

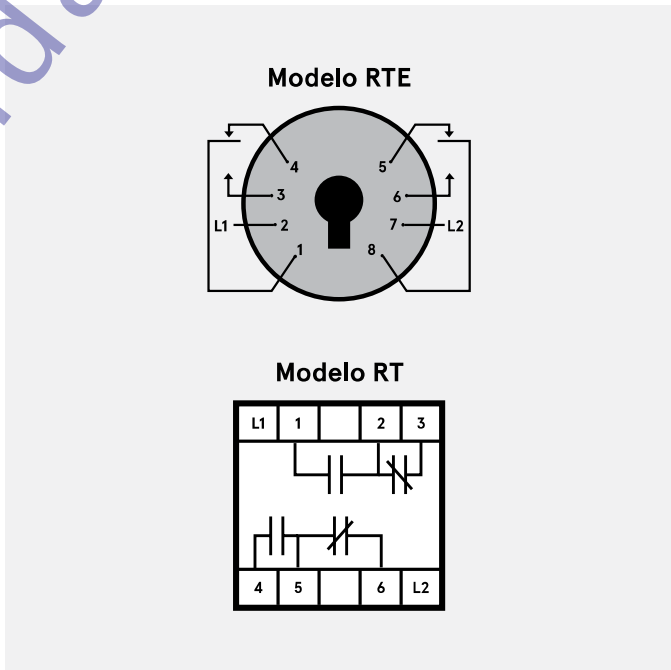

ESPECIFICACIONES TÉCNICAS:

Voltaje de alimentación	De 90 a 250 VCA., 50/60 CPS	
Capacidad de los contactos	DPDT 8 amp. 250 VCA resistivos.	
Vida mecánica	10 millones de operaciones.	
Exactitud de ajuste	1.5% en 10 rangos y 3% en 5 rangos.	
Repetibilidad	0.1%	
Temperatura de operación	-10 a 60°C	
Tiempo de reestablecimiento	90 mseg.	
Dimensiones/Peso modelo RT	Ver anexo	Fig.#1/250 gr.
Dimensiones/Peso modelo RTE	Ver anexo	Fig.#3/250 gr.
Garantía	Un año	

PARA ORDENAR:

MODELO	RANGOS	MONTAJE
RTE-5	5	Enchufar
RT-5	5	Atornillar o riel DIN

6 seg., 60 seg., 6 min., 60 min., 6 hrs.

MODELO	RANGOS	MONTAJE
RTE-10	10	Enchufar
RT-10	10	Atornillar o riel DIN

6 seg., 30 seg., 60 seg., 3 min., 6 min., 30 min., 60 min., 3 hrs., 6 hrs., 30 hrs.

* Para montaje en riel DIN, ordene la placa adaptadora DIN-3

https://www.tiendablumart.com/
https://www.tiendablumart.com/
Tel: 5369 - 2461 / Cel: (04455) 3213-8420
ventas.blumart@gmail.com

Reloj Programador diario-semanal

Ahorra energía. Enciende y apaga automáticamente equipos a la hora y día programados.

3 AÑOS DE GARANTÍA

- **Pantalla de LCD iluminada.**
- **Fácil de programar, hasta 30 eventos.**
- **Reloj de precisión con batería de respaldo hasta por 10 años.**
- **Operan de 100 a 250 VCA.**

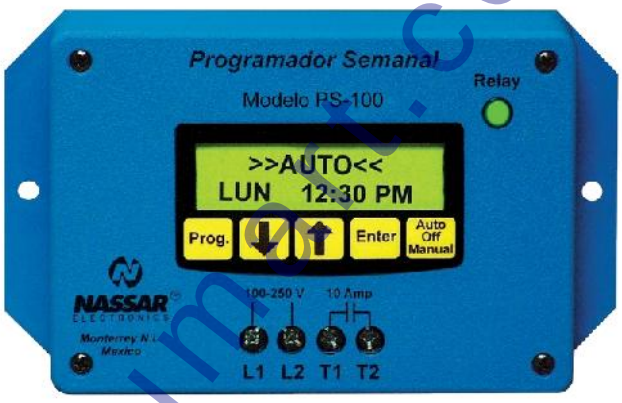

DESCRIPCIÓN:

El PS-100 se puede programar fácilmente para manejar el encendido y apagado de equipos y motores cualquier día de la semana a la hora y minuto asignado. Se pueden programar hasta 20 eventos de encendido y apagado.
Al fallar la alimentación del voltaje, el reloj mantiene la hora hasta por 10 años con una sola batería de litio incluída y los eventos programados no se borran, pues son guardados en la memoria permanente.
Todos los modelos de relojes programadores funcionan con 120 ó 220 V, y están preparados para el cambio de horario.
El PS-105 es ideal cuando se requiere salida de pulso como en operación de timbres escolares o de fábricas, la duración se puede ajustar de 1 a 50 seg.

OPERACIÓN:

El reloj programador enciende o apaga automáticamente los equipos a la hora y día que se programen, independientemente de ésto, el equipo puede encenderse o apagarse manualmente en cualquier momento.
Cada vez que el reloj programador conecta el equipo, el led se enciende.

ESPECIFICACIONES TÉCNICAS:

Voltaje de alimentación	De 100 a 250 VCA 50/60 CPS
Capacidad de contacto	10 amp. resistivos a 220 V max.
Vida útil a plena carga	500,000 operaciones
Memorias de programas	PS-100: 20 eventos, PS-105: 30 eventos
Precisión	± 2 seg. por día a 25° C.
Consumo	3 watts max.
Duración de la batería de litio	Aprox. 10 años a 25° C.
Temperatura de operación	-10 a +60° C.
Peso con empaque	320 gr.
Dimensiones (Ver anexo)	Figura #2

EJEMPLO DE CONEXIÓN:

Para mayor información de instalación, consulte el instructivo.

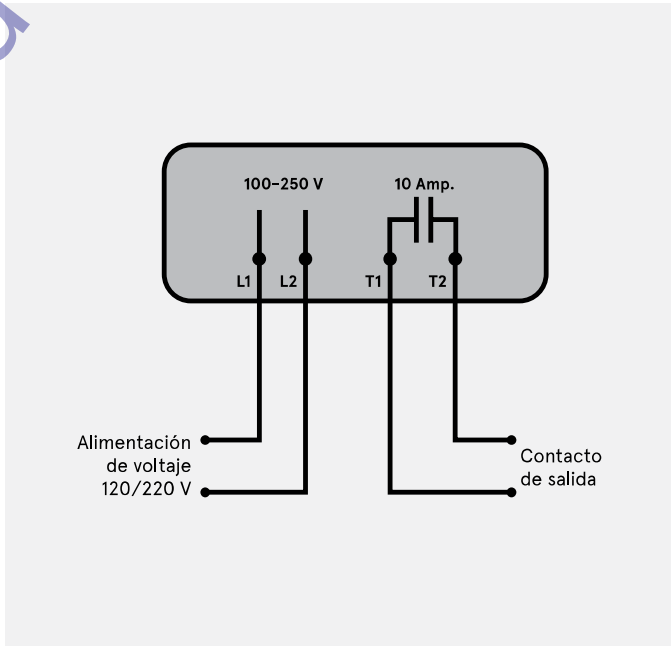

PARA ORDENAR:

MODELO	TIPO DE VOLTAJE	TIPO
PS-100	Para atornillar	On-Off
PS-105	Para atornillar	Pulso

https://www.tiendablumart.com/
Tel: 5369 - 2461 / Cel: (04455) 3213-8420
https://www.tiendablumart.com/
ventas.blumart@gmail.com

Voltímetros, Amperímetros y Frecuencímetros

Para tableros.

2 AÑOS DE GARANTÍA

- Precisión de hasta 0.1%
- Escalas especiales sobre pedido.
- Alimentación de 120/220 VCA.

VOLTÍMETROS DE CD-SERIE 10:

Los voltímetros de CD tienen una impedancia de entrada de 10 Mohms y se fabrican en un rango de 2 a 500 V

AMPERÍMETROS DE CD-SERIE 20:

Los amperímetros de CD se pueden usar para conexión directa hasta 2 amp., para su uso en corrientes mayores se requiere de un derivador (Shunt) externo.
Se debe especificar al ordenar si el derivador es de 50 ó 100 mV, se fabrican en un rango de 2mAmp a 2 Amp. para conexión directa y de 2 a 20,000 Amp. con shunt.

VOLTÍMETROS DE CA-SERIE 30:

Los voltímetros de CA para voltaje senoidal tienen una impedancia de entrada de 2 Mohms y se fabrican en un rango de 2 a 600 V

AMPERÍMETROS DE CA-SERIE 40:

Los amperímetros de CA se pueden usar con conexión directa hasta 5 amp., para su uso en corrientes mayores se requiere de un transformador de corriente de 5 amp. y se fabrican en un rango de 20 mAmp. a 5 Amp. para conexión directa y de 20 a 20,000 Amp. con transformador de corriente.

FRECUENCÍMETROS SERIE 50:

Los frecuencímetros de CA se pueden utilizar en voltajes de 60 a 500 V para otros voltajes utilice un transformador, se fabrican en un rango de 40 a 500 Hertz.

PARA ORDENAR:

Serie		Escala		Unidades
☐	-	☐	-	☐
VOLTÍMETRO CD - 10 AMPERIMETRO CD - 20 VOLTÍMETRO CA - 30 AMPERIMETRO CA - 40 FRECUENCIMENTRO - 50		ESCALA DESEADA		V - C.D. V - C.A. A - C.D. A - C.A. mAmp. C.A. mAmp. C.D. Hz

DIAGRAMA DE CONEXIÓN:

Para mayor información de instalación, consulte el instructivo.

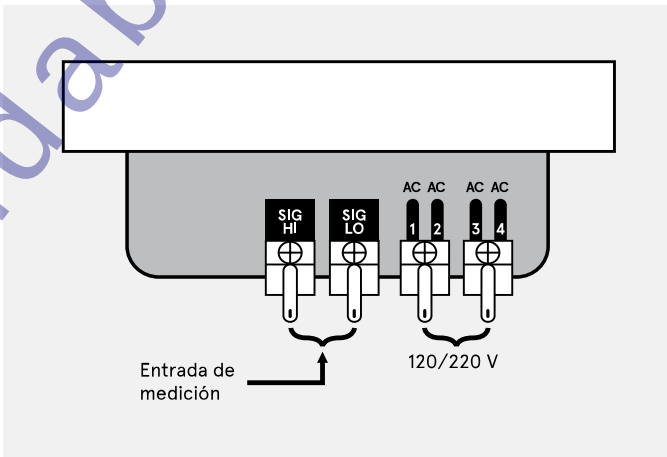

ESPECIFICACIONES TÉCNICAS:

Display	3 1/2 dígitos, leds de 1.42 cm.
Precisión	0.1% ± 2 dígitos.
Lecturas	3 por segundo.
Estabilidad	100 Ppm / °C.
Temperatura de operación	De 0 a 50° C.
Alimentación	120/220 V 10% 50/60 CPS
Consumo	4.5 Watts.
Perforación para montaje	9.2 x 4.3 cm.
Peso	350 gr.
Dimensiones (Ver anexo)	Figura #4

https://www.tiendablumart.com/
https://www.tiendablumart.com/
Tel: 5369 - 2461 / Cel: (04455) 3213-8420

ventas.blumart@gmail.com

Electroniveles

Para control de niveles de agua y protección de bombas por bajo nivel de succión.

3 AÑOS DE GARANTÍA

- Controla e indica los niveles de agua.
- Para bombas monofásicas y trifásicas de 1/4 a 300 H.P.
- Opera bombas de hasta 1,5 H.P. sin contactor.
- Salida de CA, evita incrustaciones.
- Todos los modelos operan en 120/220 V

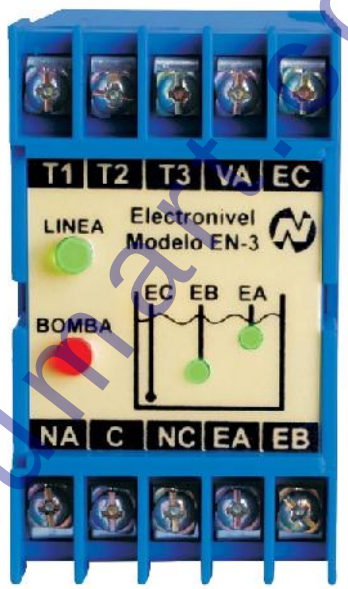

DESCRIPCIÓN:

Los electroniveles controlan automáticamente la operación de la bomba con su contacto interno, incluyen leds que indican el nivel de agua en el depósito, la operación de la bomba y el bajo nivel de succión.
El EN-3 se usa para mantener un depósito lleno o vacío y también para proteger bombas por bajo nivel de succión.
El VL-2 se usa para controlar el nivel de dos depósitos, el llenado de un depósito y al mismo tiempo protege por bajo nivel de succión el otro depósito.

OPERACIÓN:

Los electroniveles detectan el nivel de líquido mediante el contacto eléctrico de los electrodos en el agua y operan los contactos para encender o apagar la bomba dependiendo del nivel en el depósito.
Tienen leds que indican: El voltaje de alimentación, la operación de la bomba y los niveles de agua.

ESPECIFICACIONES TÉCNICAS:

Voltaje de alimentación	120/220 VCA., 50/60 CPS
Capacidad de los contactos	NA 12 amp. NC 8 amp. 1.5 CF a 220 V
Vida útil a plena carga	200,000 operaciones.
Resistencia del líquido	50K Ω max.
Voltaje de los electrodos	18 VCA max.
Consumo	3 Watts max.
Largo del cable de electrodos	300 mts. max. (5,000 mts. sobre pedido)
Temperatura de operación	de -10 a +50° C.
Dimensiones (Ver anexo)	Figura #1
Peso con empaque	390 gr.

DIAGRAMA DE CONEXIÓN:

Para mayor información de instalación, consulte el instructivo.

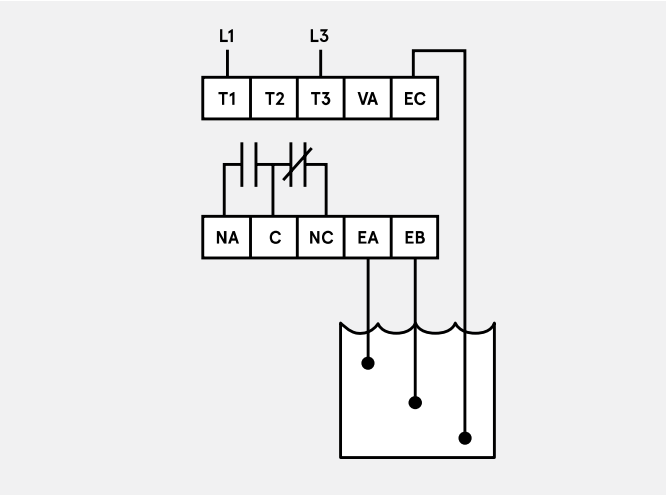

PARA ORDENAR:

MODELO	DESCRIPCIÓN
EN-3	Para un depósito
VL-2	Para dos depósitos (Tinaco-cisterna)

EQUIPO OPCIONAL:

MODELO	DESCRIPCIÓN
E-3	Juego de 3 electrodos de bronce
DIN-3	Placa para montaje en riel DIN

https://www.tiendablumart.com/
Tel: 5369 - 2461 / Cel: (04455) 3213-8420
https://www.tiendablumart.com/
ventas.blumart@gmail.com

Alternadores, Simultaneadores

Para bombas.

- Ahorra energía.
- Aumenta la confiabilidad del sistema.
- Controla la operación de 2, 3 y 4 bombas.
- Función de "Omitir" para bombas de mantenimiento.

DESCRIPCIÓN:

El dividir el gasto en varias bombas en lugar de usar una sola, ahorra energía, pues éstas trabajan con más eficiencia además de aumentar la confiabilidad del sistema al no depender de una sola bomba.
Los alternadores cumplen la función de dividir el trabajo de las bombas con el objeto de que el desgaste sea uniforme y en caso de una falla o un aumento en la demanda, automáticamente arranquen 2, 3 ó 4 bombas simultáneamente.

OPERACIÓN:

Cada vez que se cierran las terminales TC y A arranca en forma alternada, si también se cierran las terminales TC y S arrancan las dos bombas simultáneamente, las bombas se apagan cuando se abren los contactos en todas las terminales.
Cada vez que arranca una bomba se indica en el alternador encendiéndose el led correspondiente.
En los alternadores de 2 bombas, se usa una terminal para alternar y otra para simultanear, en los alternadores de 3 y 4 bombas, se usa una terminal para alternar y 3 para simultanear.

ESPECIFICACIONES TÉCNICAS:

Voltaje de alimentación	120/220 VCA., ±10% 50/60 CPS	
Capacidad de los contactos	10 amp. a 220 VCA carga resistiva.	
Vida útil del contacto	200,000 operaciones a plena carga.	
Voltaje en terminales de control	24 VCD	
Nivel de detección de entradas	50 Kohms max.	
Temperatura de operación	De -10 a + 60° C	
Consumo	3 watts aprox.	
Peso/dimensiones AS2	Ver anexo	400 gr. / figura #1
Peso/dimensiones AS34	Ver anexo	700 gr. / figura #5

DIAGRAMA DE CONEXIÓN:

Para mayor información de instalación, consulte el instructivo.

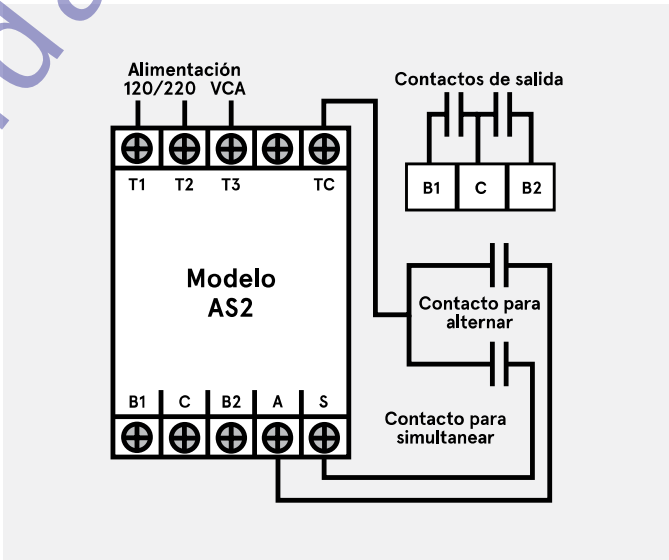

PARA ORDENAR:

MODELO	NO. DE BOMBAS
AS2*	Para 2 bombas
AS34	Para 3 ó 4 bombas

* Para montaje en riel DIN, ordene la placa adaptadora DIN-3

https://www.tiendablumart.com/
https://www.tiendablumart.com/
Tel: 5369 - 2461 / Cel: (0455) 3213-8420
ventas.blumart@gmail.com